五菱路环卫站场改造

施工图

二 0 二 4 年 10 月

间物设计 BETWEEN THE MASS DESIGN	间物（广州）建设设计有限公司 BETWEEN THE MASS (GUANGZHOU) CONSTRUCTION DESIGN CO., LTD.	项目编号 Project No.	根据合同号
		专业 Discipline	装修
	建设单位 Client: 广州市荔湾区东沙街道市容环境卫生管理站	设计阶段 Stage	施工图
	工程名称 Project Name: 五菱路环卫站场改造	图号 Drawing No.	ML-01
	图纸名称 Drawing Title: 图 纸 目 录	日期 Date	2024.10

图 纸 目 录
Drawing List

序号 S.N	图纸名称 Drawing Title	图号 Drawing No.	图幅 Size	备注 Comments
01	图纸目录	ML-01	A3	
02	地理位置图	ZS-01	A3	
03	环卫站改造平面图	ZS-02	A3	
04	围蔽地面硬化平面图	ZS-03	A3	
05	排水改造平面图	ZS-04	A3	
06	围蔽大样1	ZS-05	A3	
07	围蔽大样2	ZS-06	A3	
08	围蔽大样3	ZS-07	A3	
09	围蔽大样4	ZS-08	A3	
10	管道及铺装大样图	ZS-09	A3	
11				
12				
13				
14				
15				
16				
17				
18				
19				
20				
21				
22				
23				
24				
25				
26				
27				

序号 S.N	图纸名称 Drawing Title	图号 Drawing No.	图幅 Size	备注 Comments
28				
29				
30				
31				
32				
33				
34				
35				
36				
37				
38				
39				
40				
41				
42				
43				
44				
45				
46				
47				
48				
49				
50				
51				
52				
53				
54				
55				
56				
57				
58				
59				
60				
61				

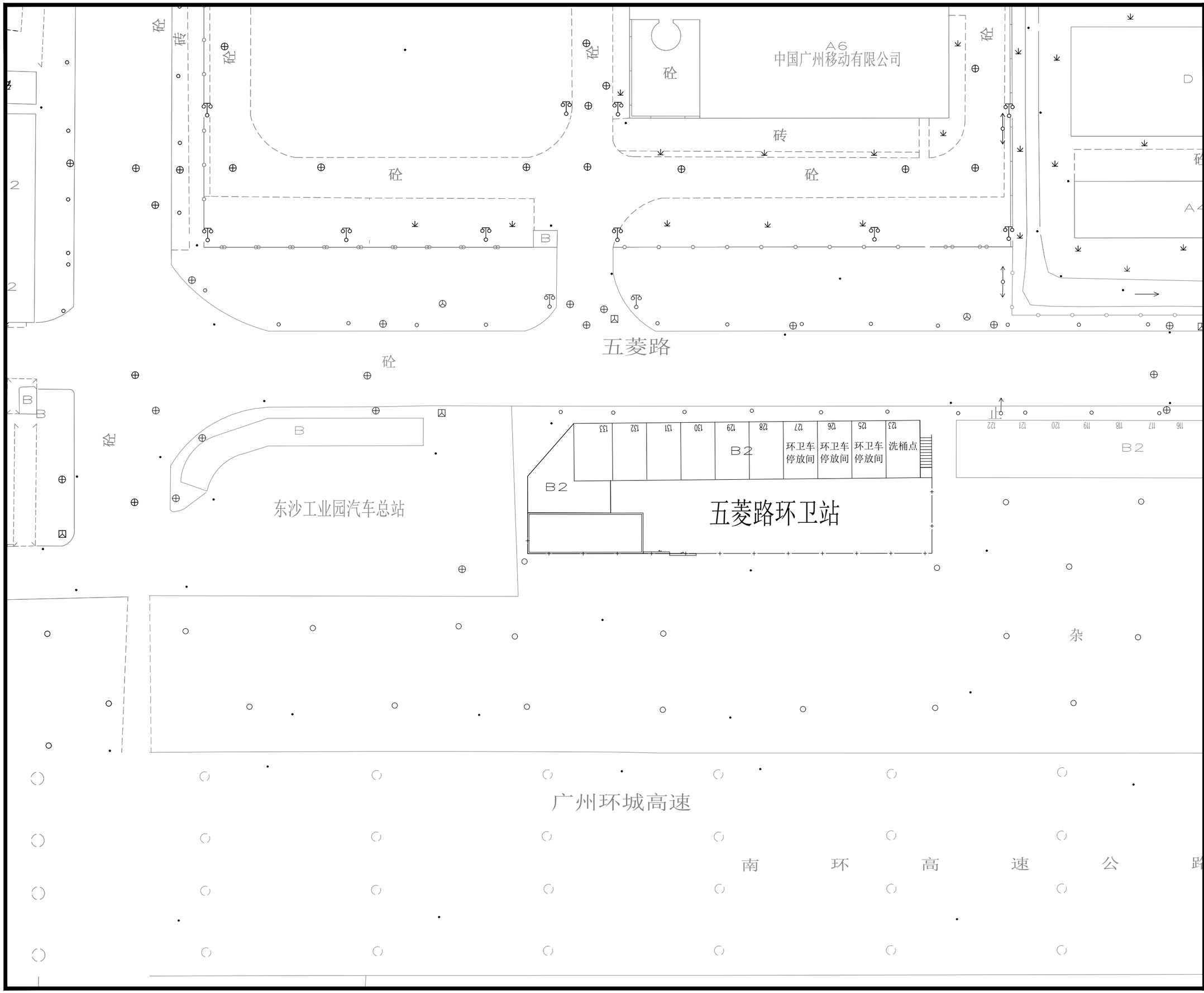

间物（广州）建设设计有限公司

间 | 物 | 设 | 计
BETWEEN THE MASS DESIGN

证书编号： A244407364
资质等级： 建筑装饰工程设计专项乙级
注册地址：广州市海珠区宝岗大道268号
1402室1403室
服务电话：020-838 33868

修改记录 REVISION REMARK

版本 REV.	修订内容 DESCRIPTIONS	修订日期 DETA

建设单位 CLIENT	广州市荔湾区东沙街道市容环境卫生管理站	
工程名称 PROJECT	五菱路环卫站场改造	
图纸名称 DRAWING TITLE	地理位置图	
项目编号 PROJECT No.	根据合同号	
审定 APPROVED BY	涂剑威	
审核 VERIFIED BY	甘 晓	
项目负责人 PROJ.MANAGER	张 杰	
专业负责 CHIEF ENGI	张 杰	
校对 CHECKED BY	甘 晓	
设计 DESIGNED BY	张 杰	
制图 DRAWN BY	林志强	
设计阶段 DEPARTMENT	施工图	图号 DRAWING STATUS
专业 DISCIPLINE	装修	ZS-01
比例 MAP	如图	日期 DATE
版本编号 VERSION No.	1.0	2024.10

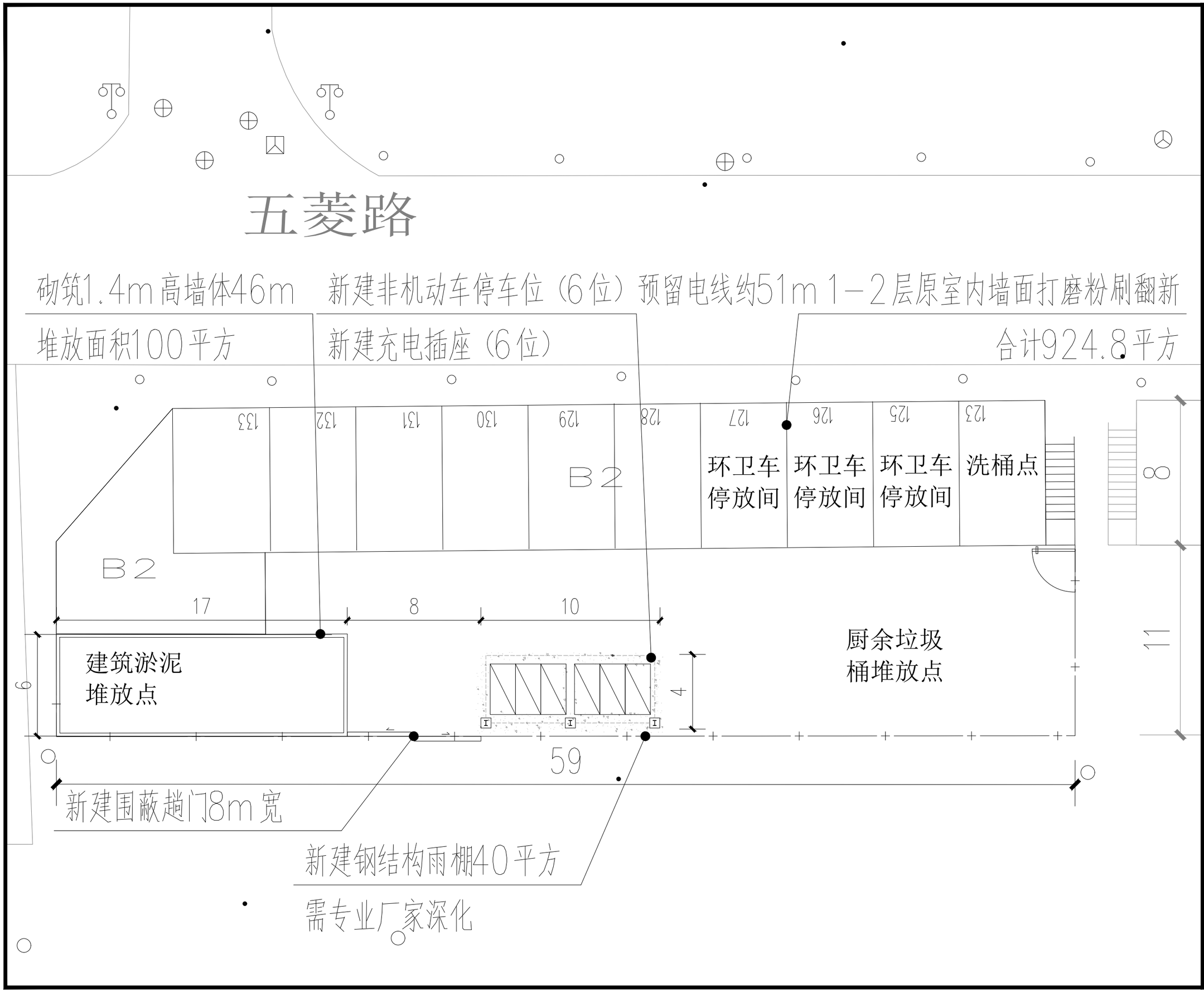

间物（广州）建设设计有限公司

间 | 物 | 设 | 计
BETWEEN THE MASS DESIGN

证书编号：A244407364
资质等级：建筑装饰工程设计专项乙级
注册地址：广州市海珠区宝岗大道268号1402室1403室
服务电话：020-838 33868

修改记录 REVISION REMARK

版本 REV.	修订内容 DESCRIPTIONS	修订日期 DETA

建设单位 CLIENT	广州市荔湾区东沙街道市容环境卫生管理站	
工程名称 PROJECT	五菱路环卫站场改造	
图纸名称 DRAWING TITLE	环卫站改造平面图	
项目编号 PROJECT No.	根据合同号	
审定 APPROVED BY	涂剑威	
审核 VERIFIED BY	甘 晓	
项目负责人 PROJ.MANAGER	张 杰	
专业负责 CHIEF ENGI	张 杰	
校对 CHECKED BY	甘 晓	
设计 DESIGNED BY	张 杰	
制图 DRAWN BY	林志强	
设计阶段 DEPARTMENT	施工图	图号 DRAWING STATUS
专业 DISCIPLINE	装修	ZS-02
比例 MAP	如图	日期 DATE
版本编号 VERSION No.	1.0	2024.10

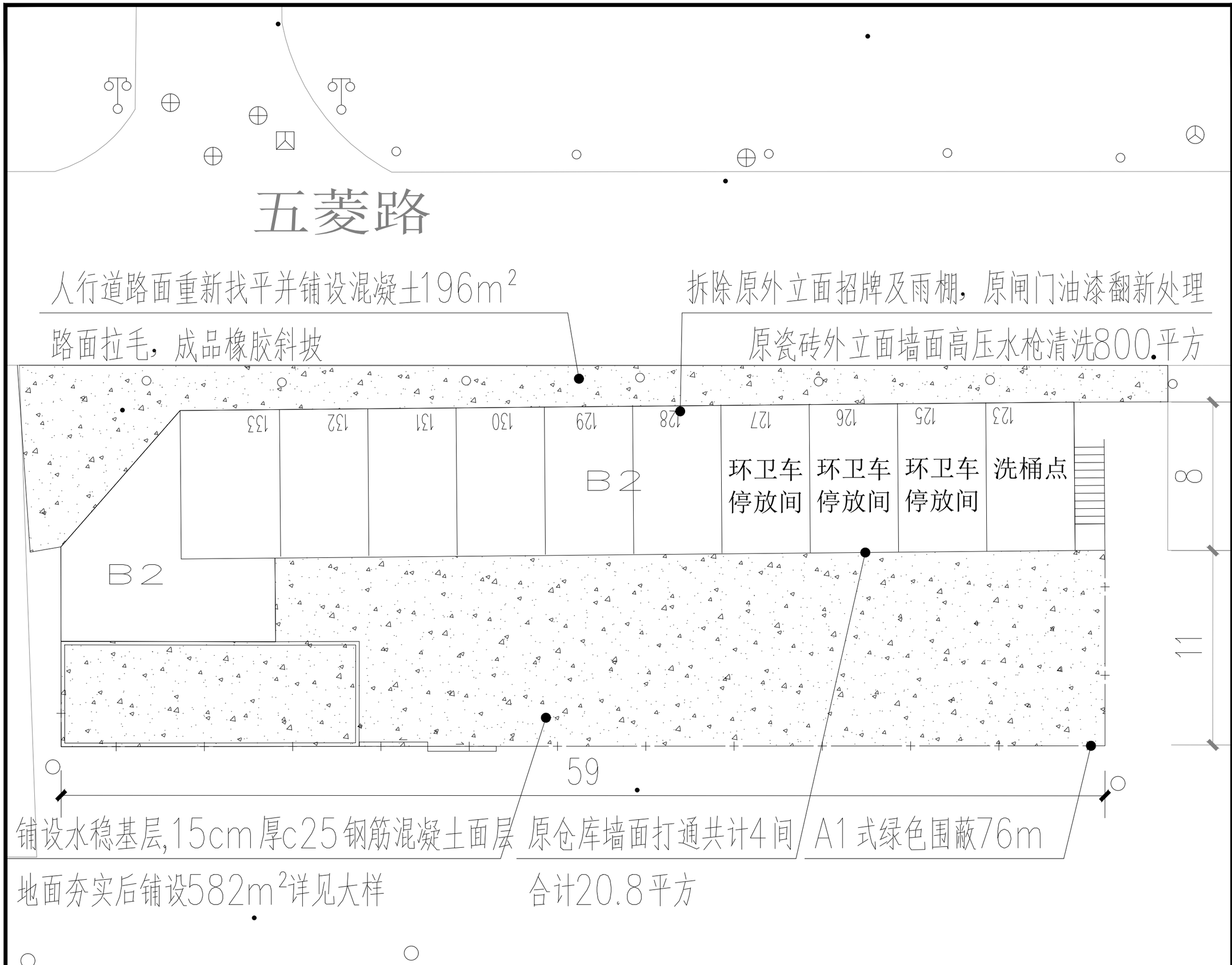

间物（广州）建设设计有限公司

间 | 物 | 设 | 计
BETWEEN THE MASS DESIGN

证书编号：A244407364
资质等级：建筑装饰工程设计专项乙级
注册地址：广州市海珠区宝岗大道268号1402室1403室
服务电话：020-838 33868

修改记录 REVISION REMARK		
版本 REV.	修订内容 DESCRIPTIONS	修订日期 DETA

建设单位 CLIENT	广州市荔湾区东沙街道市容环境卫生管理站	
工程名称 PROJECT	五菱路环卫站场改造	
图纸名称 DRAWING TITLE	围蔽地面硬化平面图	
项目编号 PROJECT No.	根据合同号	
审定 APPROVED BY	涂剑威	
审核 VERIFIED BY	甘晓	
项目负责人 PROJ.MANAGER	张杰	
专业负责 CHIEF ENGI	张杰	
校对 CHECKED BY	甘晓	
设计 DESIGNED BY	张杰	
制图 DRAWN BY	林志强	
设计阶段 DEPARTMENT	施工图	图号 DRAWING STATUS
专业 DISCIPLINE	装修	ZS-03
比例 MAP	如图	日期 DATE
版本编号 VERSION No.	1.0	2024.10

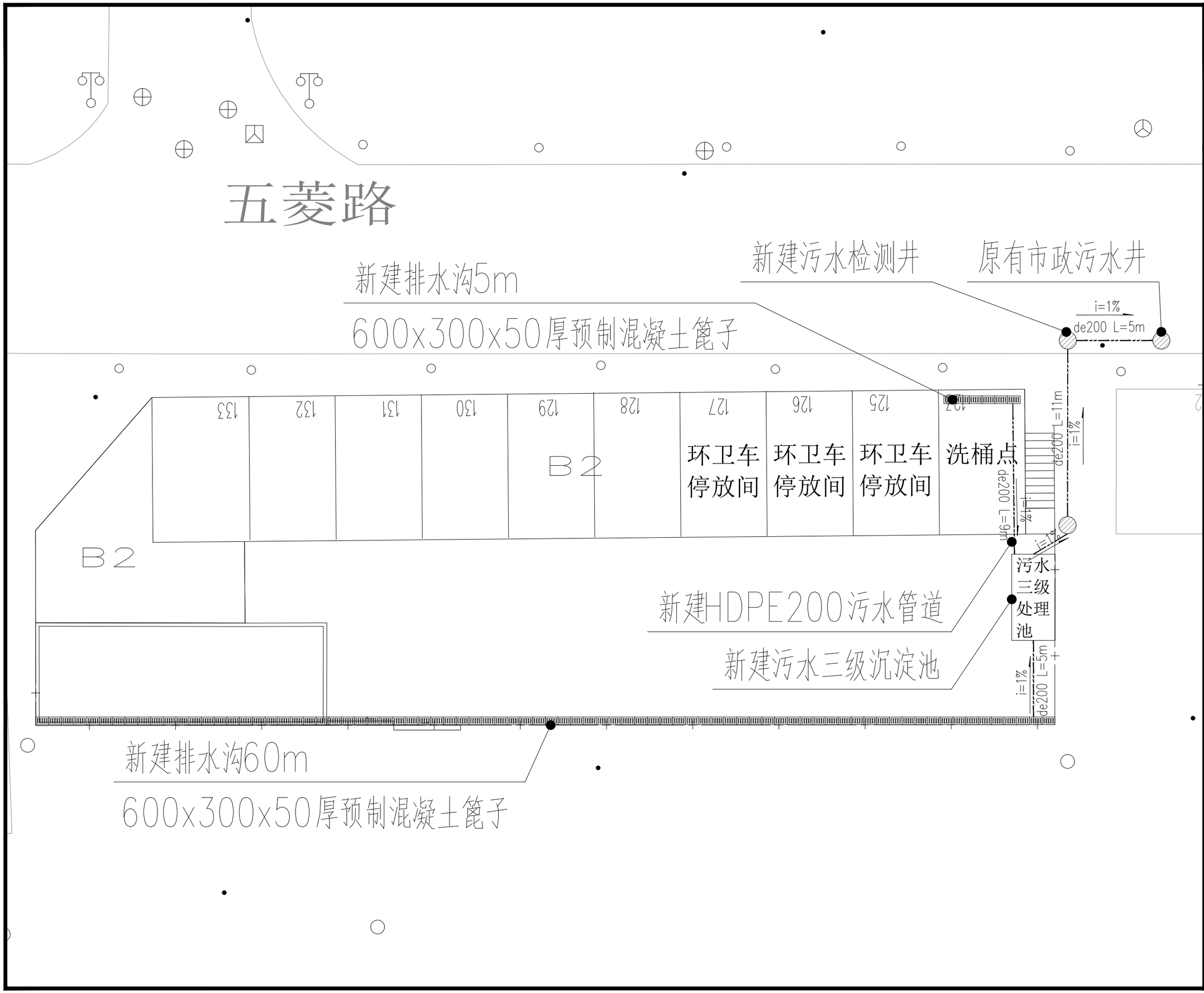

间物（广州）建设设计有限公司

间 | 物 | 设 | 计
BETWEEN THE MASS DESIGN

证书编号：A244407364
资质等级：建筑装饰工程设计专项乙级
注册地址：广州市海珠区宝岗大道268号1402室1403室
服务电话：020-838 33868

修改记录 REVISION REMARK

版本 REV.	修订内容 DESCRIPTIONS	修订日期 DETA

建设单位 CLIENT	广州市荔湾区东沙街道市容环境卫生管理站	
工程名称 PROJECT	五菱路环卫站场改造	
图纸名称 DRAWING TITLE	排水改造平面图	
项目编号 PROJECT No.	根据合同号	
审定 APPROVED BY	涂剑威	
审核 VERIFIED BY	甘晓	
项目负责人 PROJ.MANAGER	张杰	
专业负责 CHIEF ENGI	张杰	
校对 CHECKED BY	甘晓	
设计 DESIGNED BY	张杰	
制图 DRAWN BY	林志强	
设计阶段 DEPARTMENT	施工图	图号 DRAWING STATUS
专业 DISCIPLINE	装修	ZS-04
比例 MAP	如图	日期 DATE
版本编号 VERSION No.	1.0	2024.10

A1：装配式方钢结构围蔽

基本要求	重点地区 、工期半年以上
	采用轻钢结构框架，面板采用预制成品钢板扣件。钢板扣件厚度不小于2mm，表面颜色均为#1272浅灰色烤瓷漆面，采用角码与螺栓固定。主立柱采用壁厚不小于5mm的250*150mm方钢管，外刷#1264深灰色；隐藏立柱采用壁厚5mm,100*150mm方钢管，立柱标准间距为3m，柱高按照图纸。预制C25混凝土基础高度不低于50cm，基础安装时。围墙高不小于2.5m。每6.0m设置照明灯具，电压低于36V。围蔽顶焊接U型卡或其他固定件铺设给水管及水雾喷头，喷头向着工地内，间距不大于1.5m。需做防雷设计。

适应范围	重点地区	**结构形式**	方钢结构，预制钢筋混凝土基础
色彩要求	板材#1272，结构外形#1264	**广告要求**	社会主义核心价值观和城市文明建设公益广告，不设商业广告
设计说明	简洁现代造型，时尚新颖，适用性强，能够满足重点地区及城市景观地段的风貌要求。		

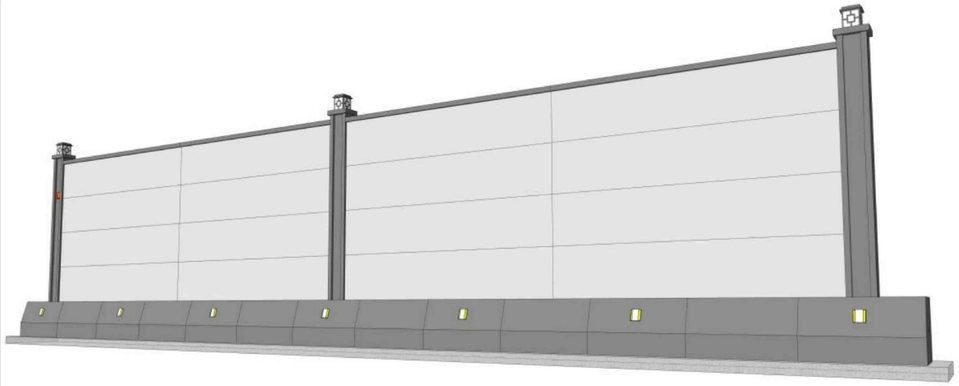

A1正面透视图

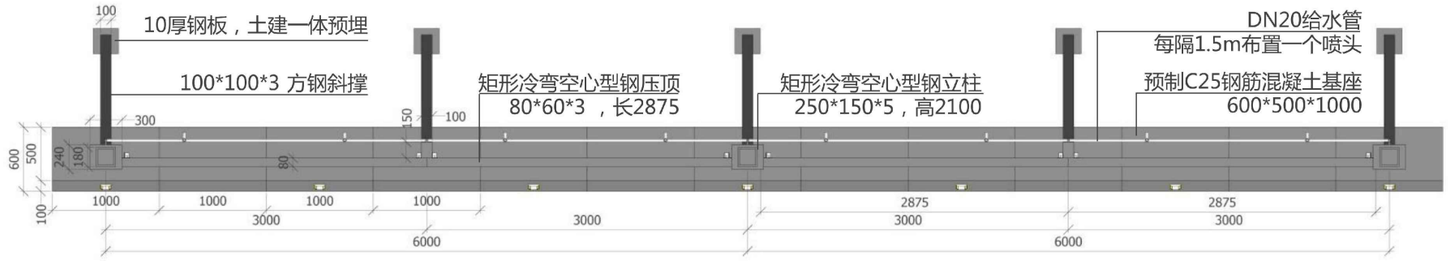

顶视图

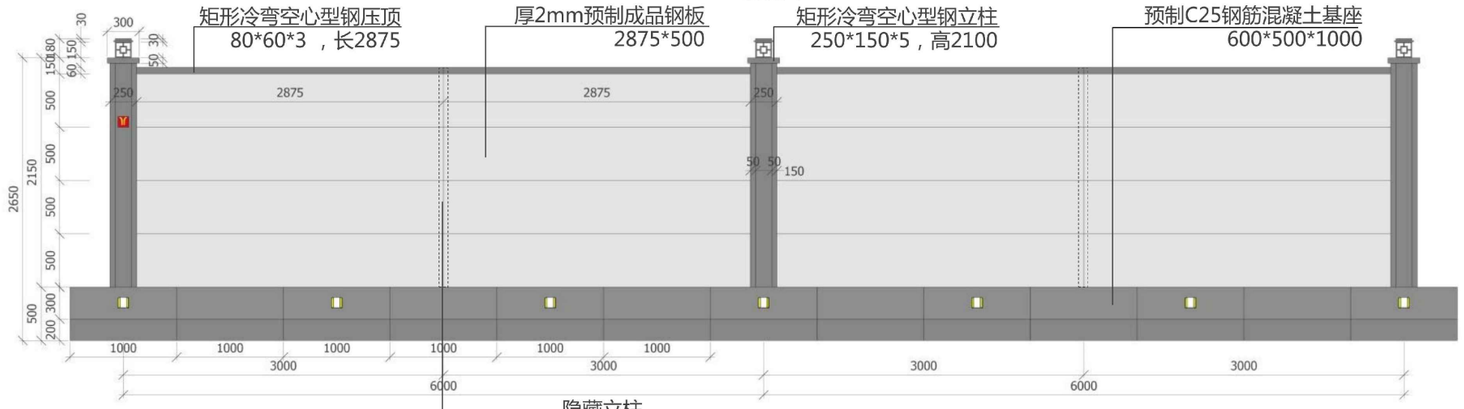

正视图

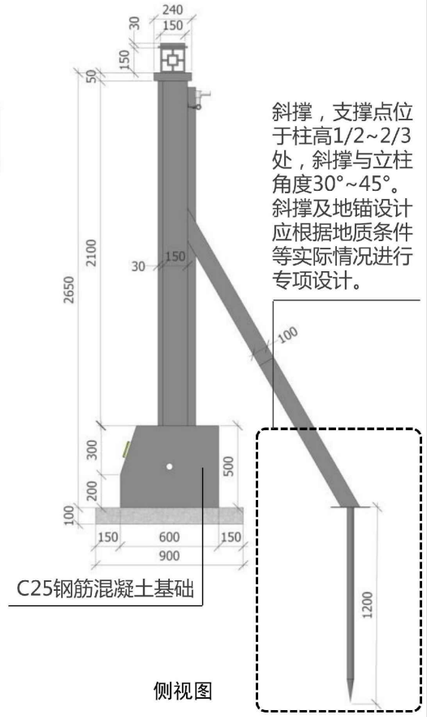

侧视图

说明：1、本项目环卫站绿色围挡，围蔽按照广州市建设工程绿色施工围蔽指导图集施工。

2、施工前应对围蔽结构的基础范围进行持力层承载力检测。

3、新建围蔽内无施工工地，故无需安装照明灯具及喷淋系统。

间物（广州）建设设计有限公司

间 物 设 计
BETWEEN THE MASS DESIGN

证书编号：A244407364
资质等级：建筑装饰工程设计专项乙级
注册地址：广州市海珠区宝岗大道268号1402室1403室
服务电话：020-838 33868

修改记录 REVISION REMARK

版本 REV.	修订内容 DESCRIPTIONS	修订日期 DETA

建设单位 CLIENT	广州市荔湾区东沙街道市容环境卫生管理站	
工程名称 PROJECT	五菱路环卫站场改造	
图纸名称 DRAWING TITLE	围蔽大样1	
项目编号 PROJECT No.	根据合同号	
审定 APPROVED BY	涂剑威	
审核 VERIFIED BY	甘晓	
项目负责人 PROJ.MANAGER	张杰	
专业负责 CHIEF ENGI	张杰	
校对 CHECKED BY	甘晓	
设计 DESIGNED BY	张杰	
制图 DRAWN BY	林志强	
设计阶段 DEPARTMENT	施工图	图号 DRAWING STATUS
专业 DISCIPLINE	装修	ZS-05
比例 MAP	如图	日期 DATE
版本编号 VERSION No.	1.0	2024.10

A1：装配式方钢结构围蔽详图

适用范围	重点地区	实现效果	现代风格	结构体系	方钢结构，预制混凝土基础	适用工期	适用于中、长期工程项目

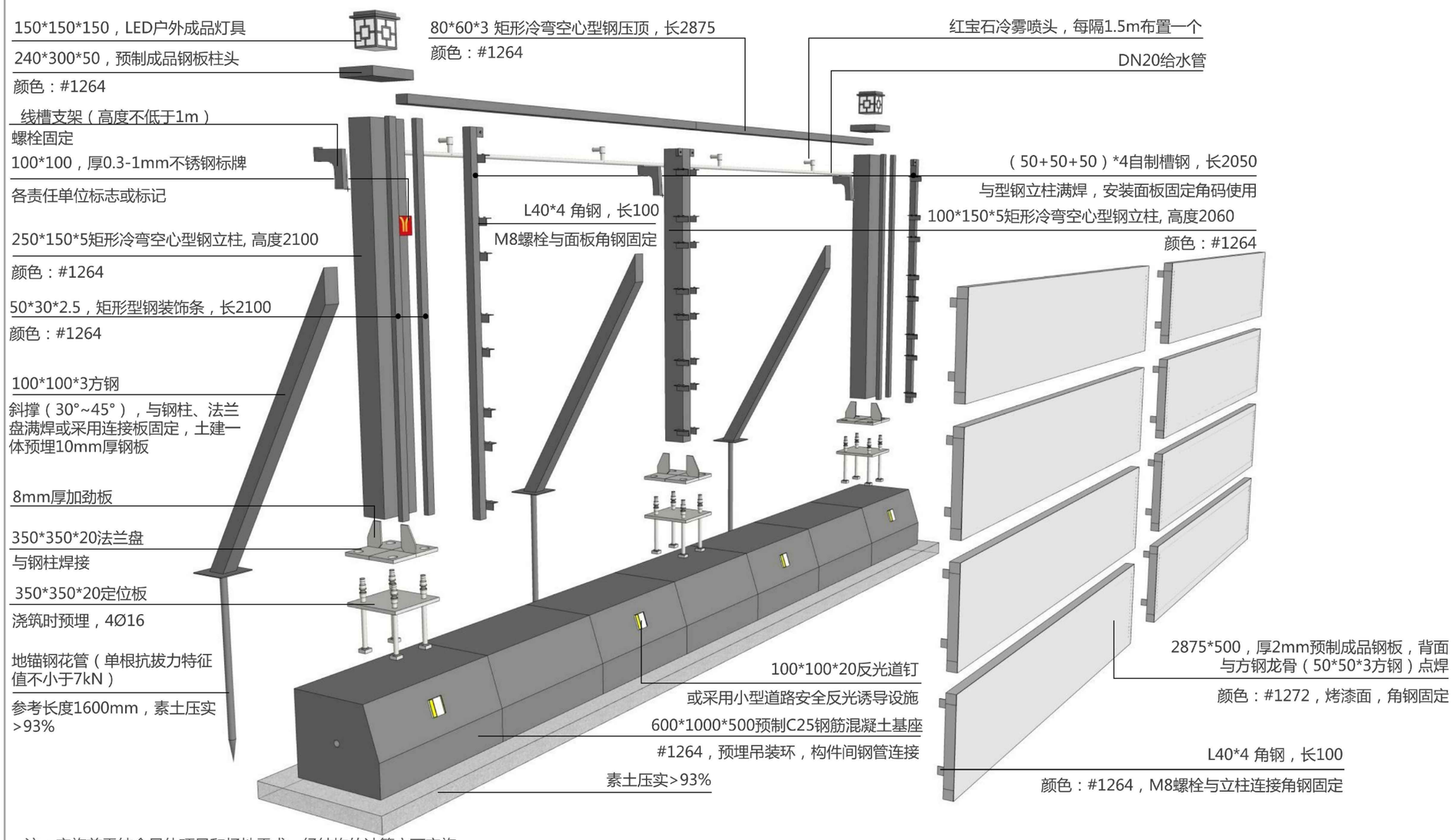

注：实施前需结合具体项目和场地需求，经结构的计算方可实施。

A1装配式方钢结构围蔽拆分图

间物（广州）建设设计有限公司

间 | 物 | 设 | 计
BETWEEN THE MASS DESIGN

证书编号：A244407364
资质等级：建筑装饰工程设计专项乙级
注册地址：广州市海珠区宝岗大道268号1402室1403室
服务电话：020-838 33868

修改记录 REVISION REMARK

版本 REV.	修订内容 DESCRIPTIONS	修订日期 DETA

建设单位 CLIENT	广州市荔湾区东沙街道市容环境卫生管理站	
工程名称 PROJECT	五菱路环卫站场改造	
图纸名称 DRAWING TITLE	围蔽大样2	
项目编号 PROJECT No.	根据合同号	
审定 APPROVED BY	涂剑威	
审核 VERIFIED BY	甘晓	
项目负责人 PROJ.MANAGER	张杰	
专业负责 CHIEF ENGI	张杰	
校对 CHECKED BY	甘晓	
设计 DESIGNED BY	张杰	
制图 DRAWN BY	林志强	
设计阶段 DEPARTMENT	施工图	图号 DRAWING STATUS
专业 DISCIPLINE	装修	ZS-06
比例 MAP	如图	日期 DATE
版本编号 VERSION No.	1.0	2024.10

A1：装配式方钢结构围蔽详图

适用范围	重点地区	实现效果	现代风格	结构体系	方钢结构，预制混凝土基础	适用工期	适用于中、长期工程项目

钢板顶视图

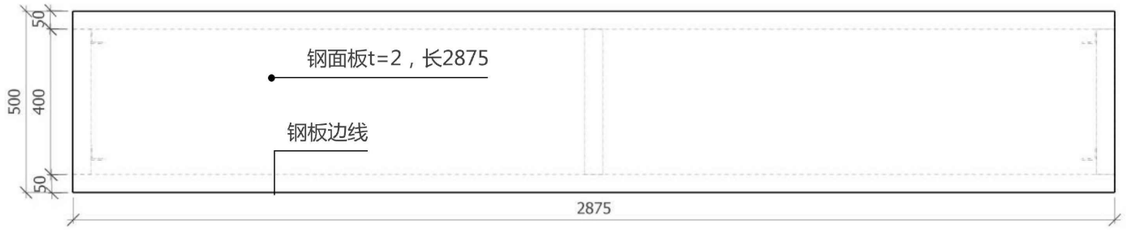

钢板正视图

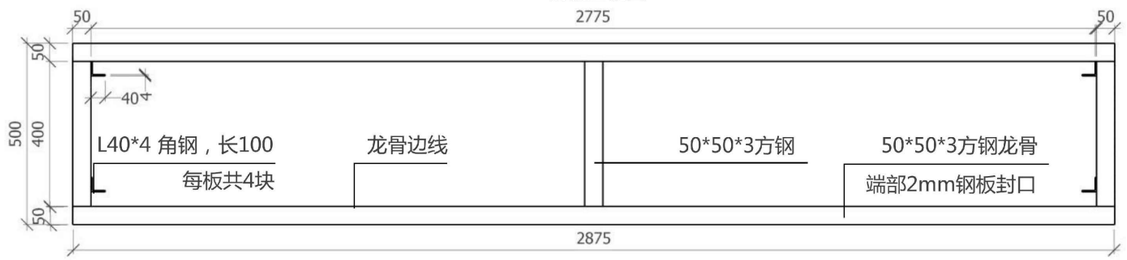

钢板背视图

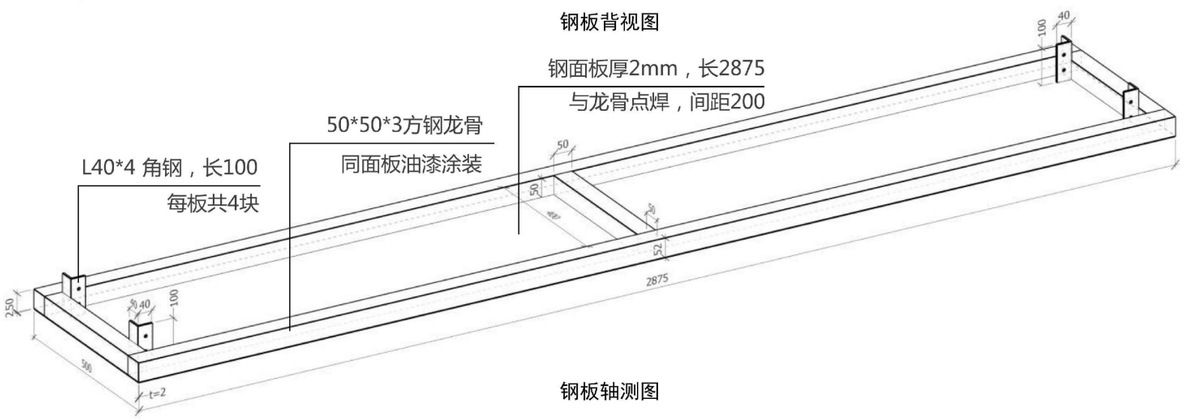

钢板轴测图

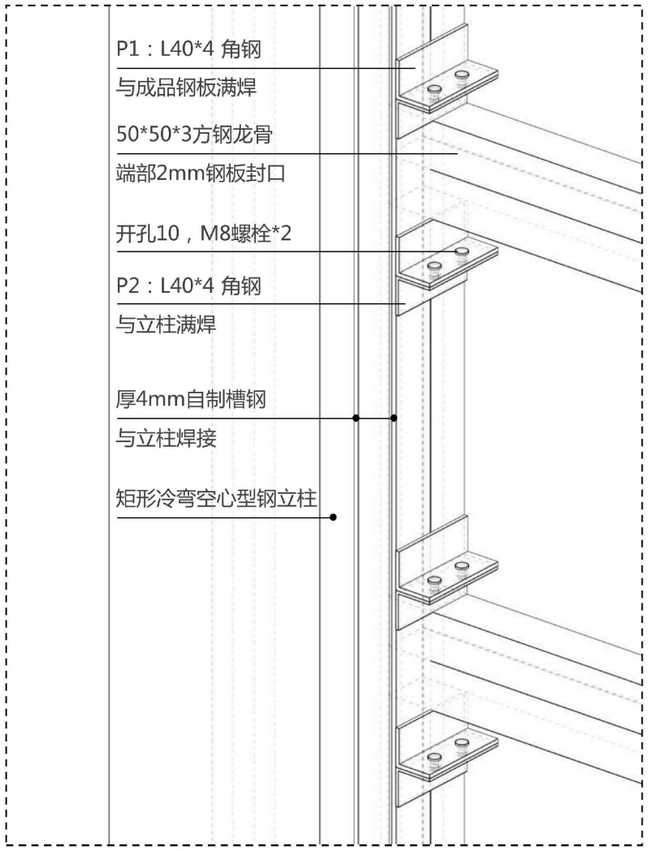

钢板与立柱连接示意图

说明：
1.挡板采用2mm预制成品钢板，龙骨采用50*50*3方钢管，龙骨端头采用2mm钢板封堵，与钢柱连接件为L40*4 角钢，每板共4块，焊完打磨同主材油漆涂装#1272；
2.250*150*5矩形冷弯空心型钢立柱（间隔6m）焊接自制槽钢后安装角钢连接件，中间100*150*5暗柱直接安装角钢连接件，与钢板连接件螺栓固定；连接具体形式及位置建议由专业厂家细化设计。

A1装配式方钢结构围蔽：预制成品钢板细节图

间物（广州）建设设计有限公司

间 物 设 计
BETWEEN THE MASS DESIGN

证书编号： A244407364
资质等级： 建筑装饰工程设计专项乙级
注册地址：广州市海珠区宝岗大道268号1402室1403室
服务电话：020-838 33868

修改记录 REVISION REMARK

版本 REV.	修订内容 DESCRIPTIONS	修订日期 DETA

建设单位 CLIENT	广州市荔湾区东沙街道市容环境卫生管理站	
工程名称 PROJECT	五菱路环卫站场改造	
图纸名称 DRAWING TITLE	围蔽大样3	
项目编号 PROJECT No.	根据合同号	
审定 APPROVED BY	涂剑威	
审核 VERIFIED BY	甘晓	
项目负责人 PROJ.MANAGER	张杰	
专业负责 CHIEF ENGI	张杰	
校对 CHECKED BY	甘晓	
设计 DESIGNED BY	张杰	
制图 DRAWN BY	林志强	
设计阶段 DEPARTMENT	施工图	图号 DRAWING STATUS
专业 DISCIPLINE	装修	ZS-07
比例 MAP	如图	日期 DATE
版本编号 VERSION No.	1.0	2024.10

A1：装配式方钢结构围蔽详图

适用范围	重点地区	实现效果	现代风格	结构体系	方钢结构，预制混凝土基础	适用工期	适用于中、长期工程项目

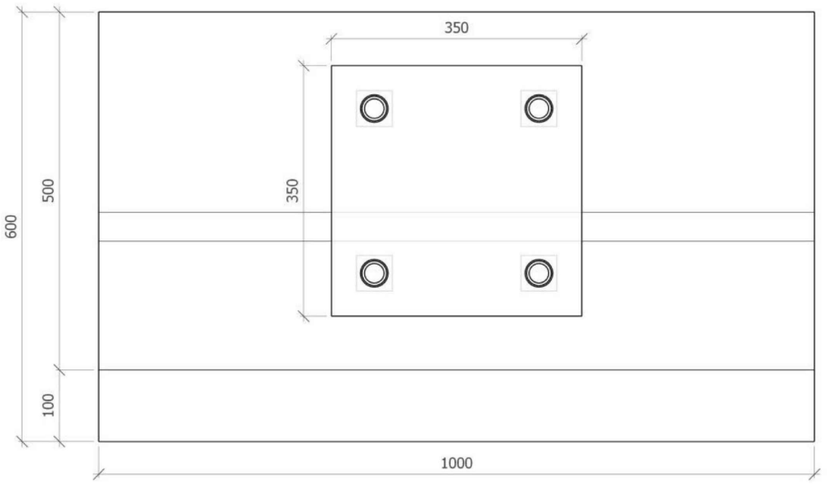

顶视图

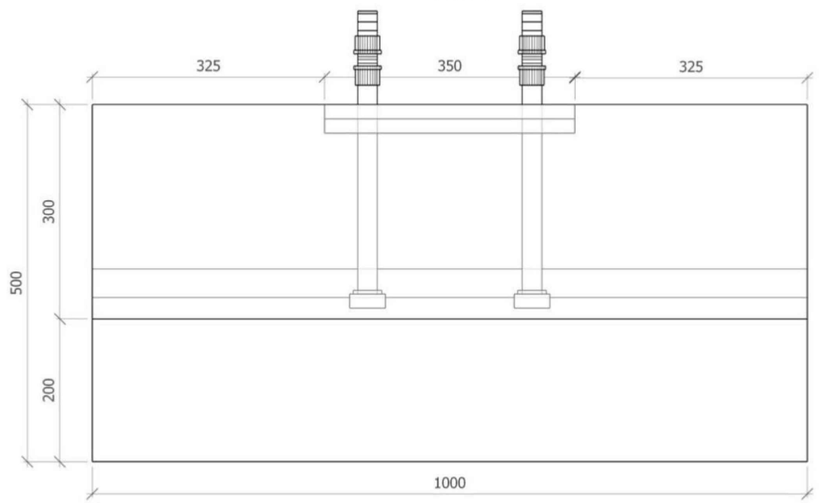

正视图

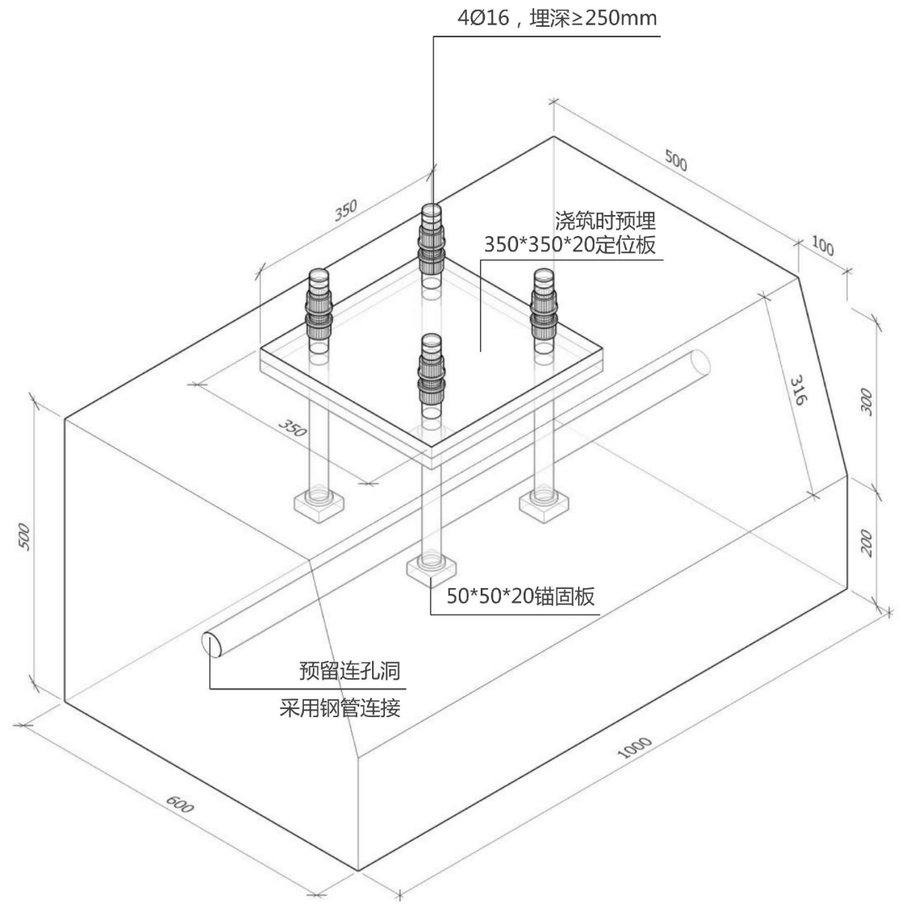

轴测图

说明：

1. 600*1000*500预制C25钢筋混凝土基座，应预设吊装环或吊装孔，具体形式及位置建议由专业厂家细化设计；
2. **此预制钢筋混凝土基础适用于所有装配式钢结构围蔽形式**，外观涂刷#1264深灰色油漆（《中国建筑色卡》国家标准号GB/B18922-2008）；
3. 基础安装时，构件之间应尽量互相紧贴；若围蔽迎风面积大，在基础预留孔洞中采用钢管连接成整体。

A1装配式方钢结构围蔽：预制混凝土基础细节图

间物（广州）建设设计有限公司

间 | 物 | 设 | 计
BETWEEN THE MASS DESIGN

证书编号： A244407364
资质等级： 建筑装饰工程设计专项乙级
注册地址：广州市海珠区宝岗大道268号1402室1403室
服务电话：020-838 33868

修改记录 REVISION REMARK

版本 REV.	修订内容 DESCRIPTIONS	修订日期 DETA

建设单位 CLIENT	广州市荔湾区东沙街道市容环境卫生管理站	
工程名称 PROJECT	五菱路环卫站场改造	
图纸名称 DRAWING TITLE	围蔽大样4	
项目编号 PROJECT No.	根据合同号	
审定 APPROVED BY	涂剑威	
审核 VERIFIED BY	甘晓	
项目负责人 PROJ.MANAGER	张杰	
专业负责 CHIEF ENGI	张杰	
校对 CHECKED BY	甘晓	
设计 DESIGNED BY	张杰	
制图 DRAWN BY	林志强	
设计阶段 DEPARTMENT	施工图	图号 DRAWING STATUS
专业 DISCIPLINE	装修	ZS-08
比例 MAP	如图	日期 DATE
版本编号 VERSION No.	1.0	2024.10

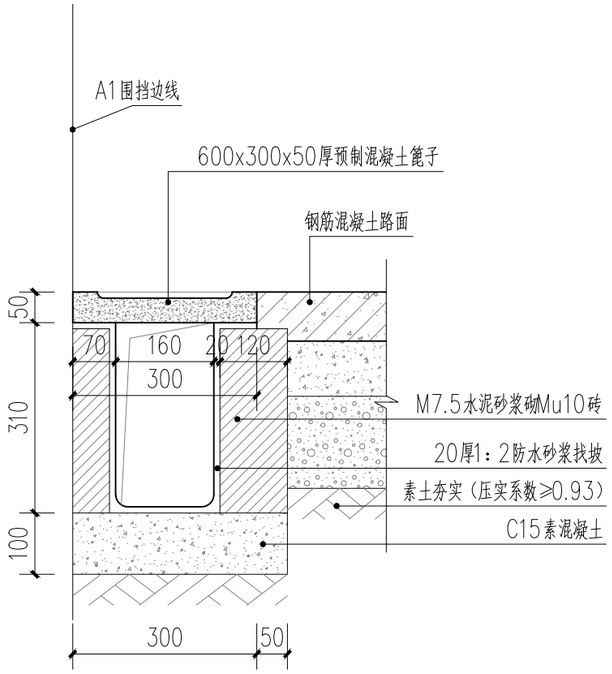

① 排水沟做法大样 1：10

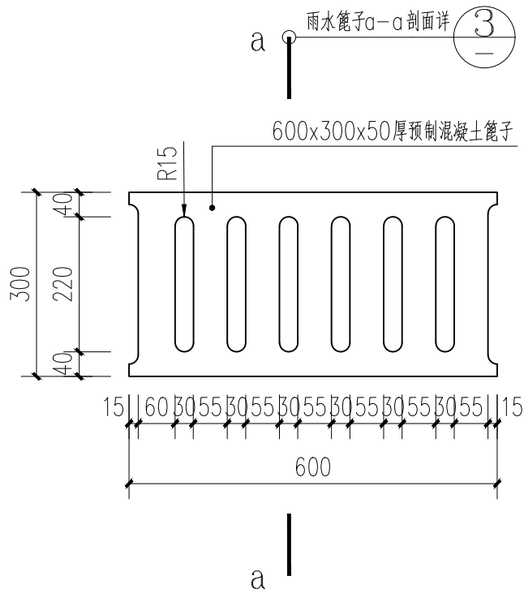

② 预制混凝土雨水篦子 1：10

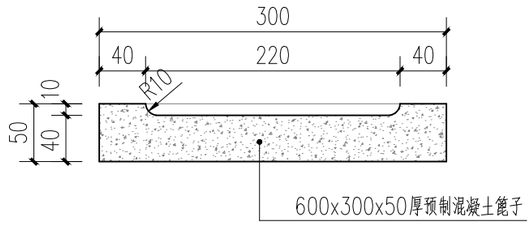

③ 雨水篦子a-a剖面详 1：10

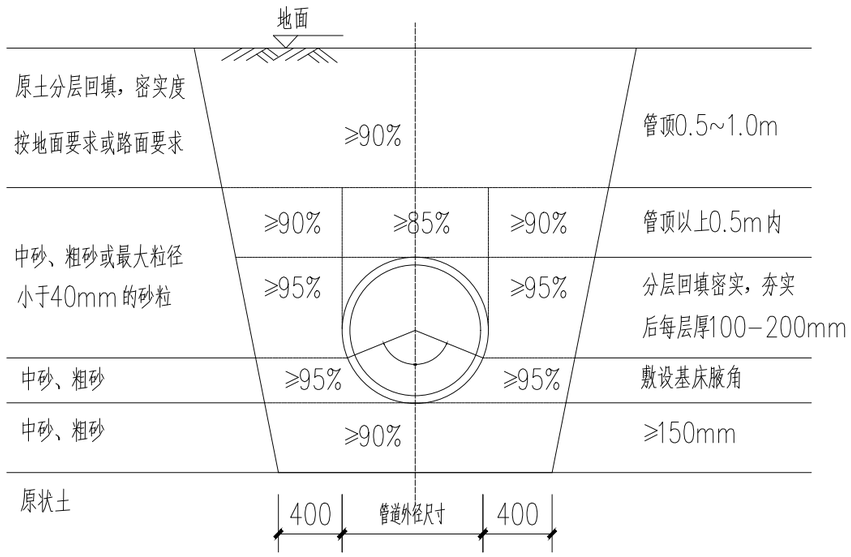

④ 排水管道沟槽开挖及回填大样图 1：10

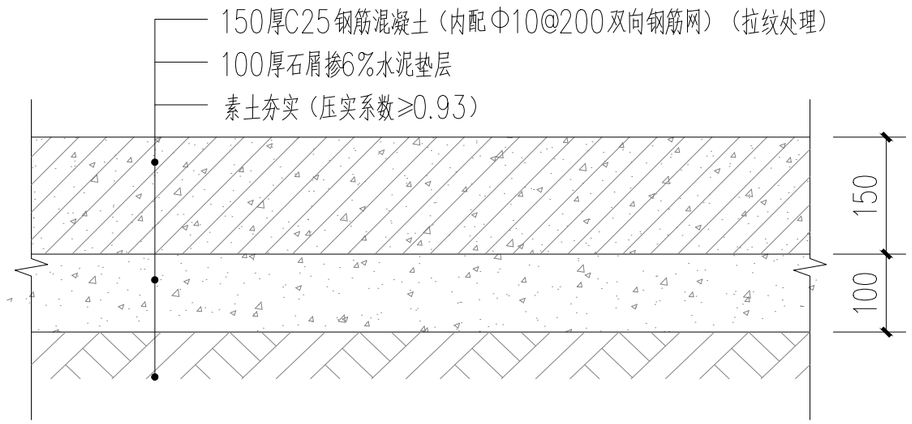

⑤ 车行混凝土铺装做法 1：10

间物（广州）建设设计有限公司

间 | 物 | 设 | 计
BETWEEN THE MASS DESIGN

证书编号：A244407364
资质等级：建筑装饰工程设计专项乙级
注册地址：广州市海珠区宝岗大道268号1402室1403室
服务电话：020-838 33868

修改记录 REVISION REMARK

版本 REV.	修订内容 DESCRIPTIONS	修订日期 DETA

建设单位 CLIENT	广州市荔湾区东沙街道市容环境卫生管理站	
工程名称 PROJECT	五菱路环卫站场改造	
图纸名称 DRAWING TITLE	管道及铺装大样图	
项目编号 PROJECT No.	根据合同号	
审定 APPROVED BY	涂剑威	
审核 VERIFIED BY	甘晓	
项目负责人 PROJ.MANAGER	张杰	
专业负责 CHIEF ENGI	张杰	
校对 CHECKED BY	甘晓	
设计 DESIGNED BY	张杰	
制图 DRAWN BY	林志强	
设计阶段 DEPARTMENT	施工图	图号 DRAWING STATUS
专业 DISCIPLINE	装修	ZS-09
比例 MAP	如图	日期 DATE
版本编号 VERSION No.	1.0	2024.10